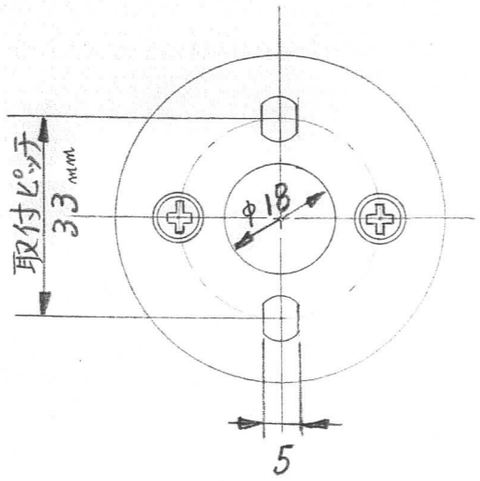

A矢視

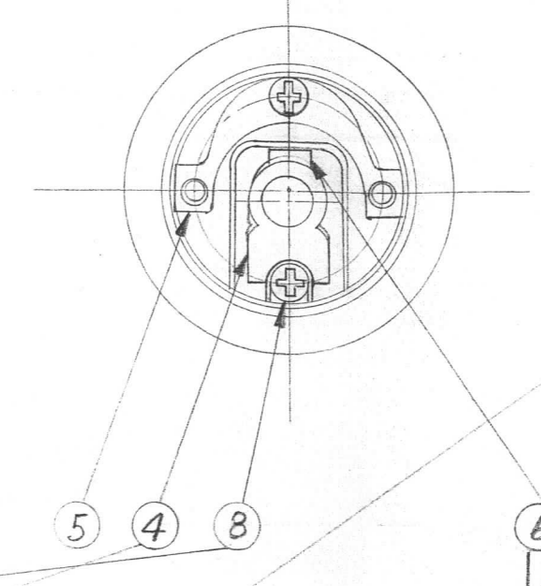

B B'

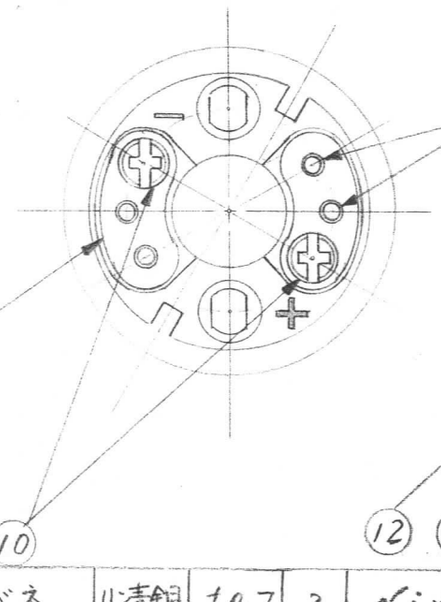

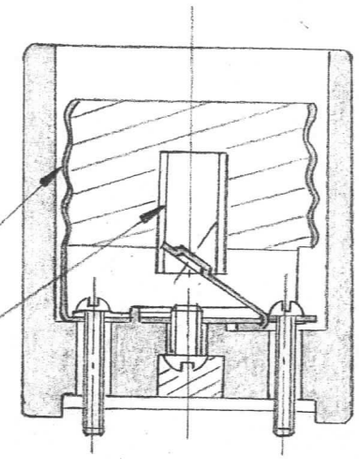

耐震用1場合

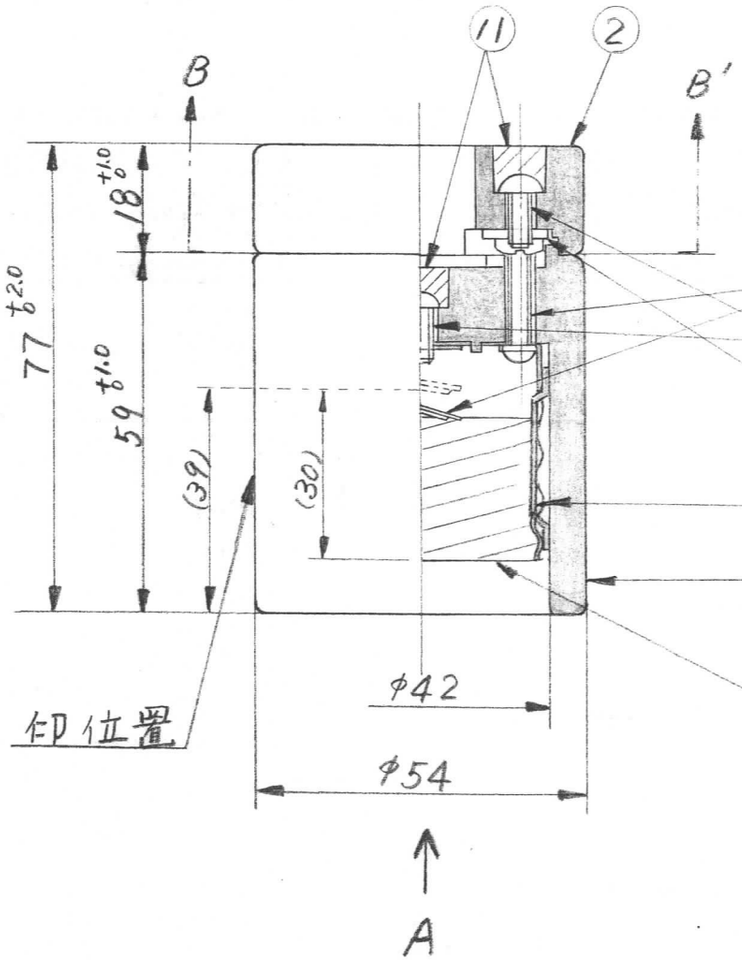

耐震用1場合

部番	部品名	材質	寸法	個数	備考
13	板バネ	リン青銅	t0.7	2	Niメッキ
12	受金 B	金同	t0.5	1	E39 Niメッキ
11	充填物	パテ		若干	
10	端子ネジ	黄銅	M4	2	l-6 頭大(98)(Ni)
9	組立ネジ	鉄	M4	5	l-9 (Niメッキ)
8	電導ネジ	黄銅	M4	2	l-23 (Niメッキ)
7	電導端子	黄銅	t1.4	2	Niメッキ
6	接点止メ端子	黄銅	t1.0	1	Niメッキ
5	受金止メ端子	黄銅	t1.0	1	Niメッキ
4	中心接点	リン青銅	t0.5	1	Niメッキ
3	受金	金同	t0.5	1	E39 Niメッキ
2	外郭蓋	磁器		1	
1	外郭台	磁器		1	

品名：E39 大モーガルソケット

品番：E39-01, E39-10

PSE JET 300V 15A ‡

製品名	E39 大モーガルソケット		
部品名	組立図		
図番	E39-01 E39-10 (耐震用)		
材質		員数	
尺度	1/1	設計 Hory	検図 Nagae
作成日	S63 9/13	青山電陶株式会社	