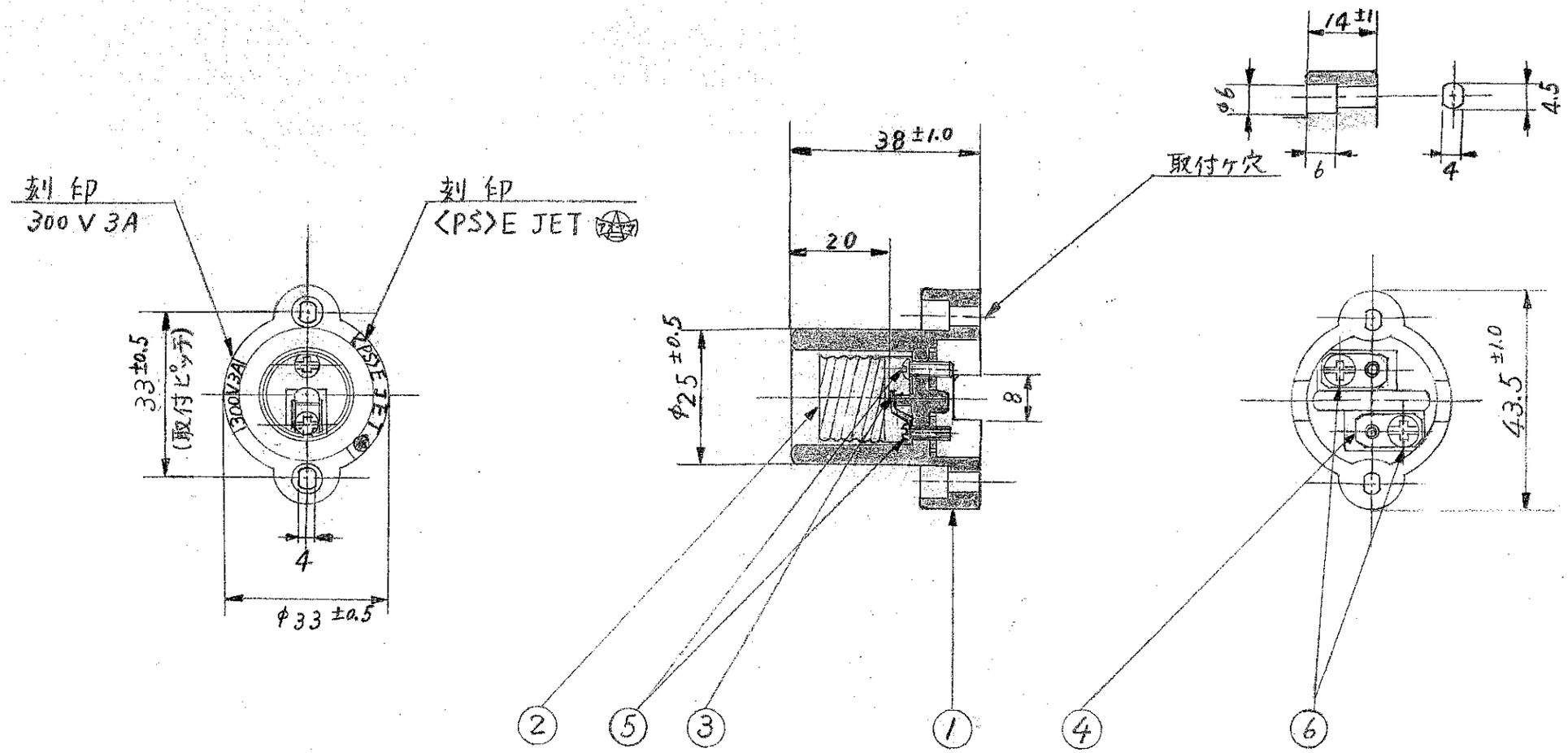

部番	部品名	材質	寸法	個数	備考
6	端子ネジ	黄銅	M3	2	l-4 Niメッキ
5	取付ネジ	黄銅	M3	2	l-9 Niメッキ
4	電導端子	黄銅	t1.0	2	Niメッキ
3	中心接点	リン青銅	t0.4	1	Niメッキ
2	受金A	黄銅	t0.2	1	(E17) Niメッキ
1	外郭	磁器		1	

±大頭丸平小ネジ
(座付小頭ナベ小ネジ)

品名: E17耳付レセップ <PS>E JET 300V 3A
品番: E17-13

製品名	E17耳付レセップ		
部品名	組立図		
図番	E17-13		
材質		員数	
尺度	1/1	設計	検図 Aoyama
作成日	S61 12/23	青山電陶株式会社	